LO-MC-10G-2SP

Media Konwerter 10G Ethernet

Konwerter światłowodowy **LO-MC-10G-2SP** jest urządzeniem do konwersji strumienia 10Gigabit Ethernet pomiędzy dwoma interfejsami światłowodowymi 10G SFP+. Dzięki zastosowaniu slotów SFP+ konwerter można wykorzystać zarówno w sieci MM, SM jak i w systemie zwielokrotnienia falowego CWDM/DWDM. Wskaźniki LED umożliwiają pełny monitoring warunków pracy konwertera.

Seria konwerterów **10Gb Ethernet** firmy **LightOptics** to rozwiązanie w doskonałym stosunku jakości do ceny.

Specyfikacja techniczna:

Nazwa	10G 2 sloty SFP+ Media Konwerter
Model	LO-MC-10G-2SP
Interfejs	2 x 10Gbps SFP+ port
Standardy	IEEE802.3ae - 10Gbase-SR/LR/ER/ZR
Tryb pracy	Store-and-Forward
Wskaźniki LED	PWR, 1SFP+ 2SFP+, Link
Prędkość transmisji	14880000pps/port, SFF-8431, SFF-8432
Rodzaje wkładek optycznych:	Multi-mode, Single-mode, BiDi, CWDM, DWDM
Patchcord optyczny	10GBASE-SR: 50/125, 62,5/125μm Multi-mode 10GBASE-LR/ER/ZR: 9/125μm Single-mode
Parametry zasilania (zewnętrzny zasilacz)	Napięcie wejściowe: AC 100-250V, 50-60Hz 0,28A Napięcie wyjściowe: DC 5V, 3A max Zużycie mocy: 2.5 W
MTBF	100,000 godzin
Zawartość pudełka	1× Media Konwerter 1×Instrukcja 1×Zasilacz
Warunki pracy	Temperatura pracy: 0 ~ 50℃ Temperatura przechowywania: -20 ~ 75℃ Wilgotność: 5%-90 %(brak kondensacji)
Waga i rozmiar	Waga produktu / opakowania: 0.5 kg / 1.1kg Rozmiar produktu (L×W×H): 140mm× 100mm× 30mm Rozmiar pudełka (L×W×H): 233mm× 152 mm× 55mm

Właściwości:

- 2 porty 10Gbps SFP+.
- Obsług wkładek optycznych Single-mode, Multi-mode, BiDi, CWDM i DWDM.
- Dystans linku światłowodowego do 2km dla włókien multi-mode i 20-120km dla włókien single-mode.
- Zgodny z IEEE 802.3ae:
  - 10G Base- SR/LR/ER/ZR.
- Łatwy montaż.
- Prędkość przesyłu danych na portach:
  - 1SFP+: 10G Base-SR/LR/ER/ZR: 10 Gbps,
  - 2SFP+: 10G Base-SR/LR/ER/ZR: 10 Gbps.
- Wskaźniki LED: PWR, 10G, FX, Link.
- Monitorowania statusu zasilania i połączenia.
- Zewnętrzny zasilacz.
- Ochrona przepięciowa.
- Zakres pracy 0℃- 50℃.

Wymiary:

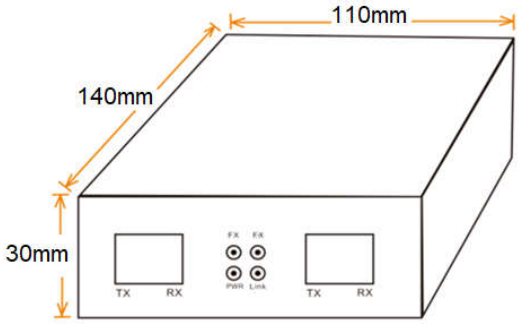

Wymiary pudełka:

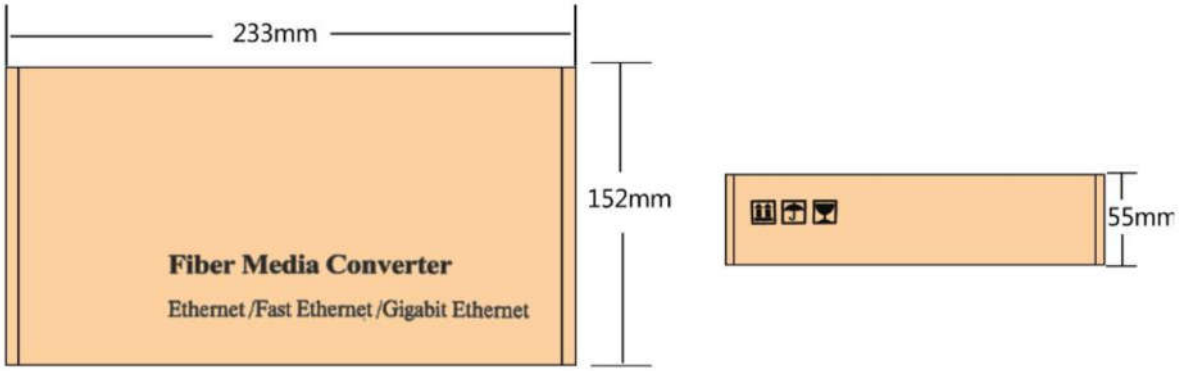

Zasilacz:

Informacje o zamawianiu:

Model	Opis produktu
LO-MC-10G-2SP	2 x 10G fiber port (SFP+), brak wkładki SFP, zewnętrzny zasilacz